פרט: קיר ישיבה

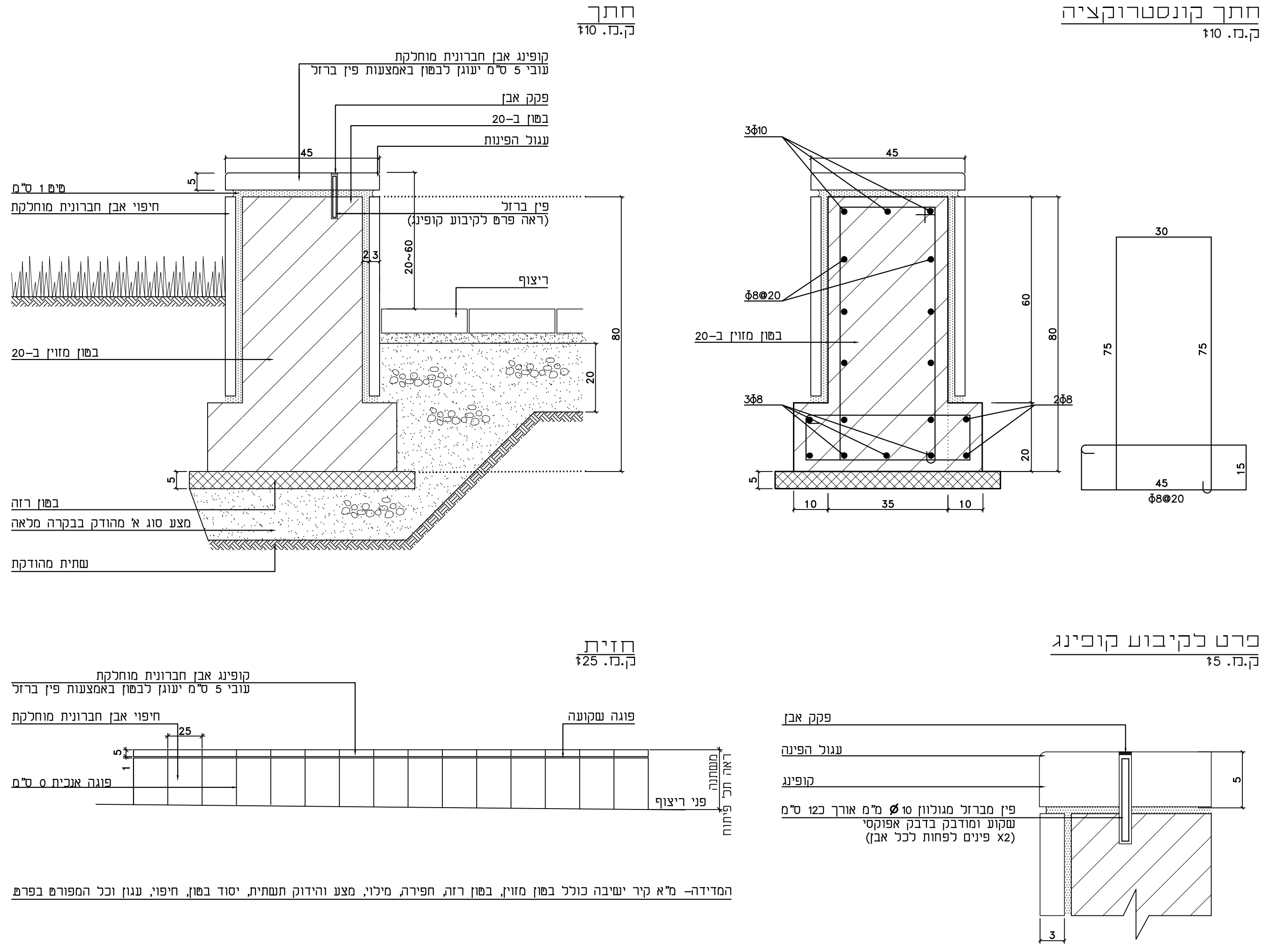
חתך קונסטרוקציה
ק.מ. 1:10
חתך
ק.מ. 1:10
קופינג אבן חברונית מוחלקת
עובי 5 ס"מ יעוגן לבטון באמצעות פין ברזל
פקק אבן
בטון ב-20
עגול הפינות
פ"מ 1 ס"מ
חיפוי אבן חברונית מוחלקת
פין ברזל
(ראה פרט לקיבוע קופינג)
ריצוף
בטון מזוין ב-20
בטון רזה
מצע סוג א' מהודק בבקרה מלאה
שתית מהודקת
3Φ10
Φ8@20
3Φ8
2Φ8
45
80
60
75
30
20
10
35
חזית
ק.מ. 1:25
פוגה שקועה
פוגה אנכית 5 ס"מ
פני ריצוף
משתנה ראה תכ' פיתוח
פרט לקיבוע קופינג
ק.מ. 1:5
פקק אבן
עגול הפינה
קופינג
פין מברזל מגולוון 10 Ø מ"מ אורך 12 ס"מ
שקוע ומודבק בדבק אפוקסי
(2X פינים לפחות לכל אבן)

המדידה– מ"א קיר ישיבה כולל בטון מזוין, בטון רזה, חפירה, מילוי, מצע והידוק תשתית, יסוד בטון, חיפוי, עגון וכל המפורט בפרט

שצ"פ 925 : פרט גידור ומעקות

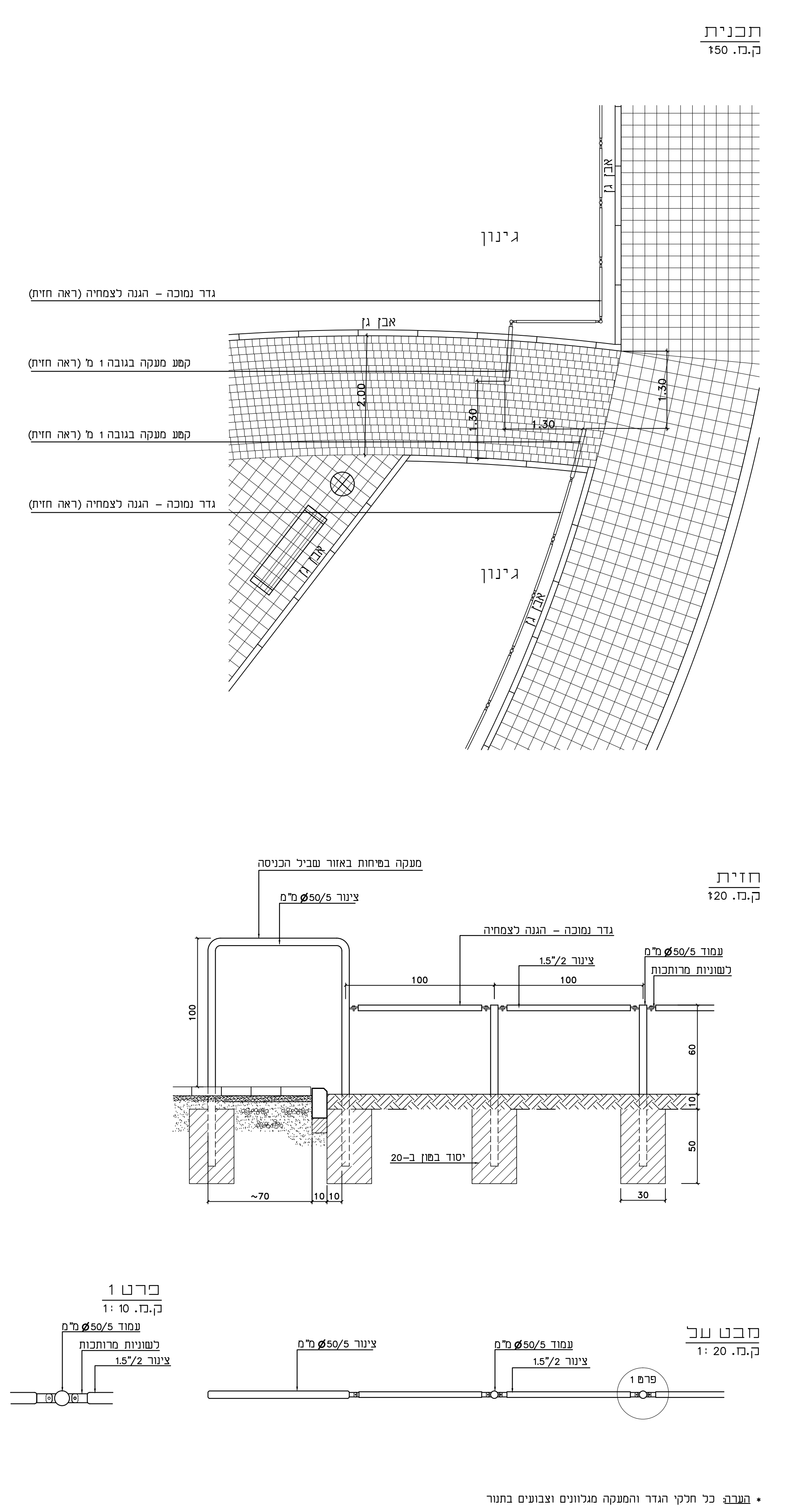
תכנית
ק.מ. 1:50
ג'ינון
אבן גן
גדר נמוכה – הגנה לצמחיה (ראה חזית)
קטע מעקה בגובה 1 מ' (ראה חזית)
קטע מעקה בגובה 1 מ' (ראה חזית)
גדר נמוכה – הגנה לצמחיה (ראה חזית)
2.00
1.30
1.30
1.30
חזית
ק.מ. 1:20
מעקה בטיחות באזור שביל הכניסה
צינור 50/5 Ø מ"מ
גדר נמוכה – הגנה לצמחיה
צינור 1.5"/2
עמוד 50/5 Ø מ"מ
לשוניות מרותכות
יסוד בטון ב-20
100
60
50
~70
30
פרט 1
ק.מ. 1:10
מבט על
ק.מ. 1:20

* הערה: כל חלקי הגדר והמעקה מגלוונים וצבועים בתנור

שצ"פ 925 : פירוט לתכנית פיתוח כולל תכנית העמדה למתקני כושר

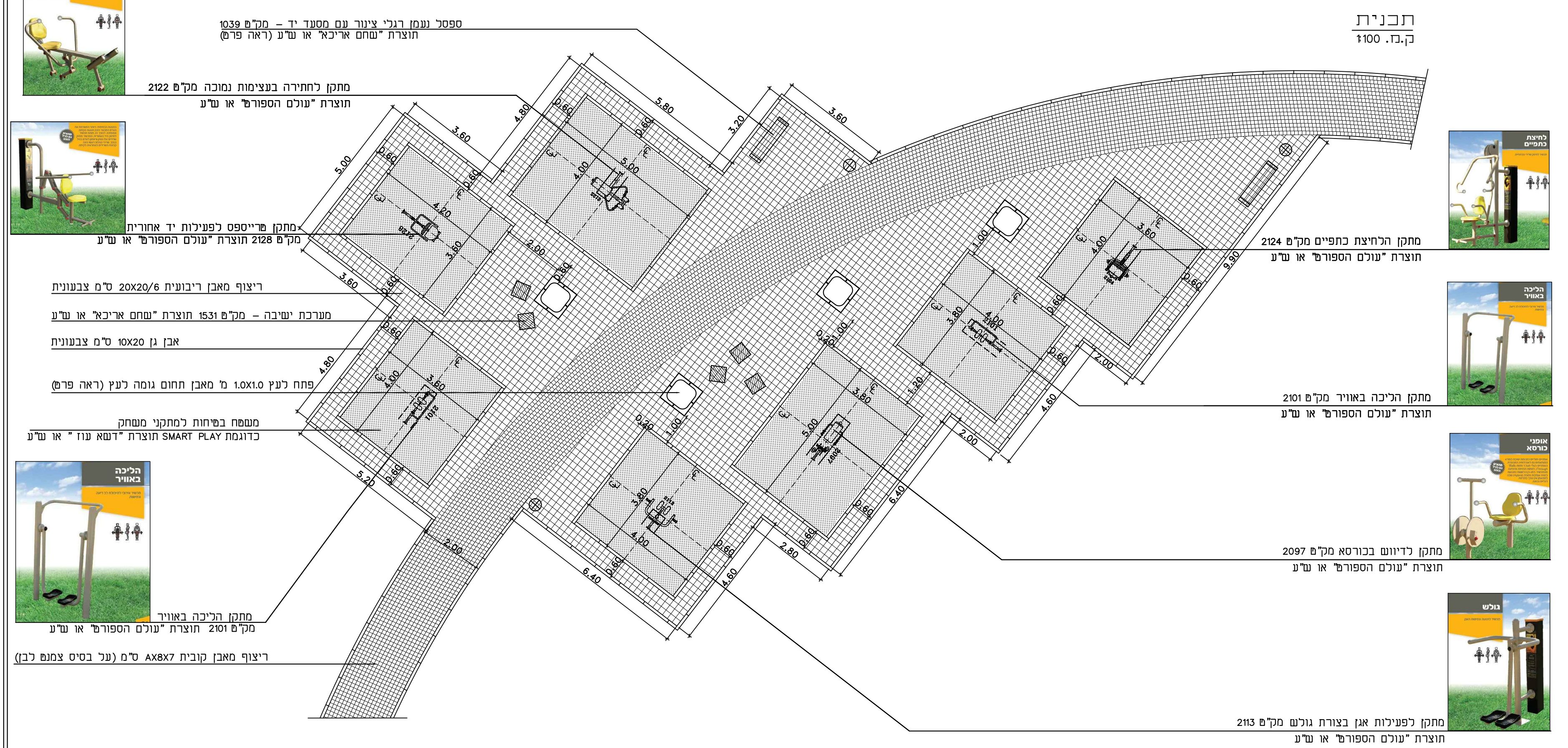
תכנית
ק.מ. 1:100
ספסל נעמן רגלי צינור עם מסעד יד – מק"ט 1039
תוצרת "שחם אריכא" או ש"ע (ראה פרט)
מתקן לחתירה בעצימות נמוכה מק"ט 2122
תוצרת "עולם הספורט" או ש"ע
מתקן טרייספס לפעילות יד אחורית
מק"ט 2128 תוצרת "עולם הספורט" או ש"ע
ריצוף מאבן ריבועית 20X20/6 ס"מ צבעונית
מערכת ישיבה – מק"ט 1531 תוצרת "שחם אריכא" או ש"ע
אבן גן 10X20 ס"מ צבעונית
פתח לעץ 1.0X1.0 מ' מאבן תחום גומה לעץ (ראה פרט)
משטח בטיחות למתקני משחק
כדוגמת SMART PLAY תוצרת "דשא עוז" או ש"ע
מתקן הליכה באוויר
מק"ט 2101 תוצרת "עולם הספורט" או ש"ע
ריצוף מאבן קובית AX8X7 ס"מ (על בסיס צמנט לבן)
מתקן הלחיצת כתפיים מק"ט 2124
תוצרת "עולם הספורט" או ש"ע
מתקן הליכה באוויר מק"ט 2101
תוצרת "עולם הספורט" או ש"ע
מתקן לדיווש בכורסא מק"ט 2097
תוצרת "עולם הספורט" או ש"ע
מתקן לפעילות אגן בצורת גולש מק"ט 2113
תוצרת "עולם הספורט" או ש"ע
חתירה
הליכה באוויר
לחיצת כתפיים
אופני כורסא
גולש

שצ"פ926 : פירוט לתכנית פיתוח

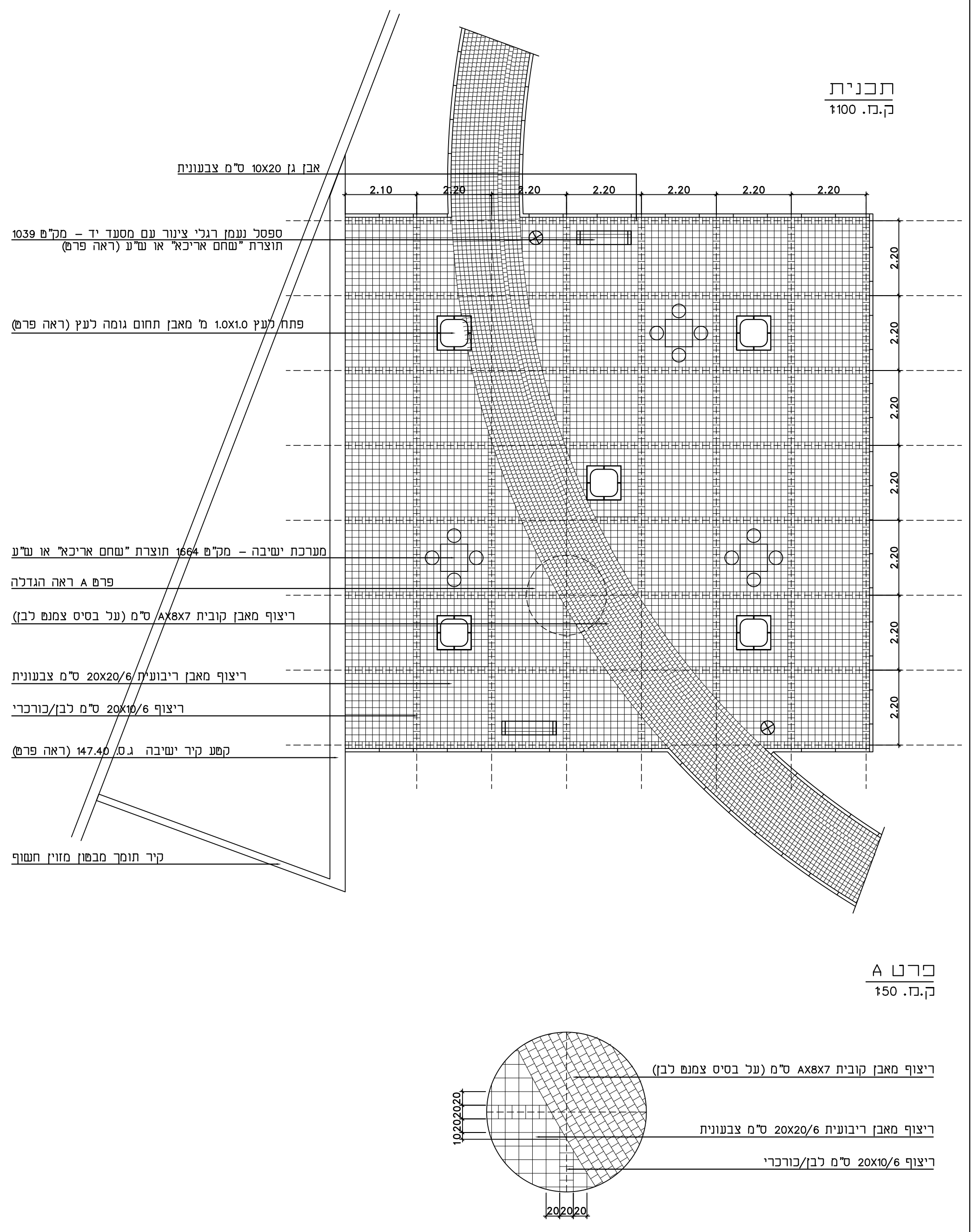
תכנית
ק.מ. 1:100
אבן גן 10X20 ס"מ צבעונית
ספסל נעמן רגלי צינור עם מסעד יד – מק"ט 1039
תוצרת "שחם אריכא" או ש"ע (ראה פרט)
פתח לעץ 1.0X1.0 מ' מאבן תחום גומה לעץ (ראה פרט)
מערכת ישיבה – מק"ט 1664 תוצרת "שחם אריכא" או ש"ע
פרט A ראה הגדלה
ריצוף מאבן קובית AX8X7 ס"מ (על בסיס צמנט לבן)
ריצוף מאבן ריבועית 20X20/6 ס"מ צבעונית
ריצוף 20X10/6 ס"מ לבן/כורכרי
קטע קיר ישיבה ג.ס. 147.40 (ראה פרט)
קיר תומך מבטון מזוין חשוף
2.10
2.20
פרט A
ק.מ. 1:50
20
10

פרט: מחסום רכב קבוע

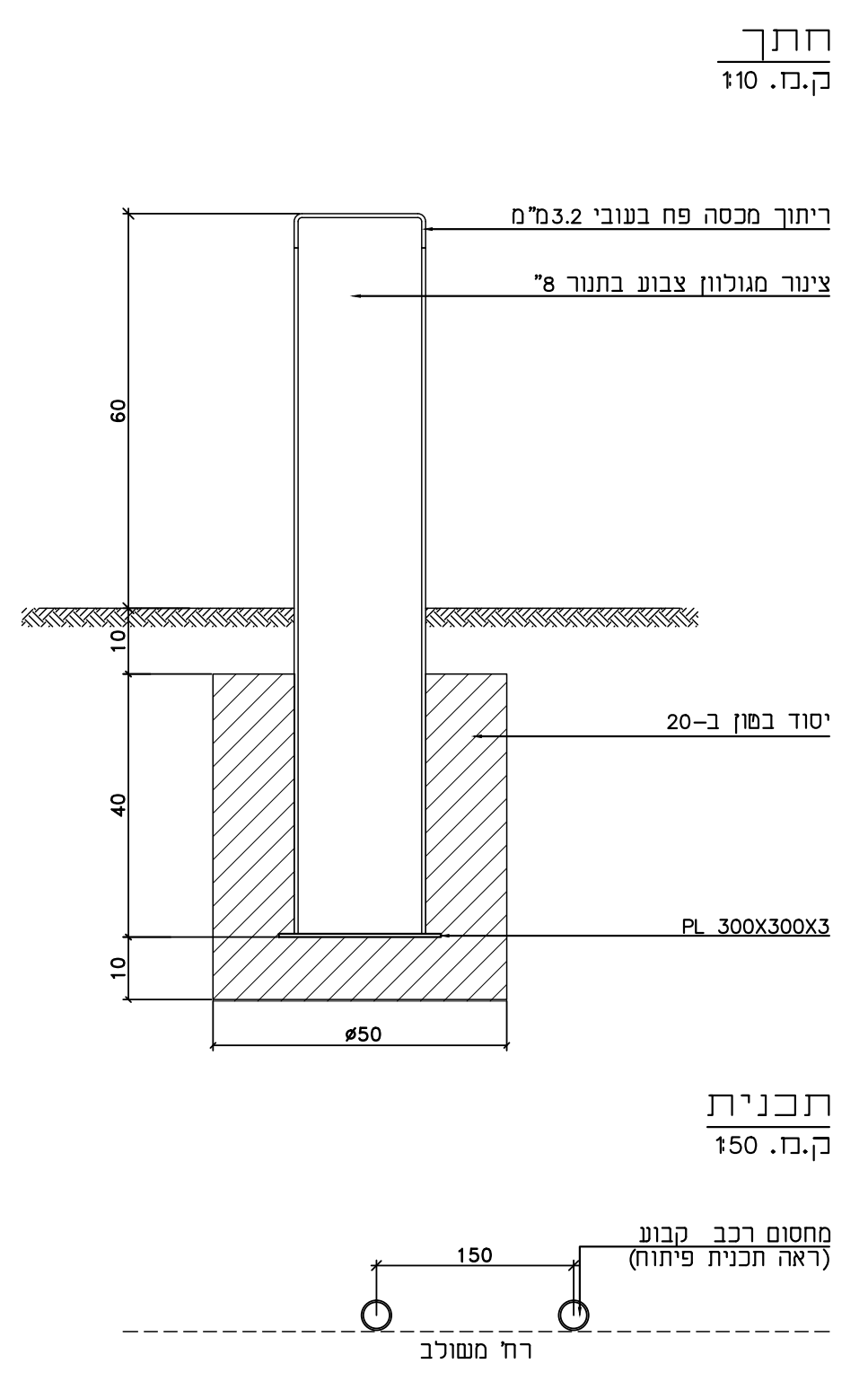
חתך
ק.מ. 1:10
ריתוך מכסה פח בעובי 3.2 מ"מ
צינור מגולוון צבוע בתנור "8
יסוד בטון ב-20
PL 300X300X3
60
40
10
ø50
תכנית
ק.מ. 1:50
מחסום רכב קבוע
(ראה תכנית פיתוח)
150
רח' משולב

פרט: משטח בטיחות למתקני משחק
כדוגמת SMART PLAY תוצרת "דשא עוז" או ש"ע

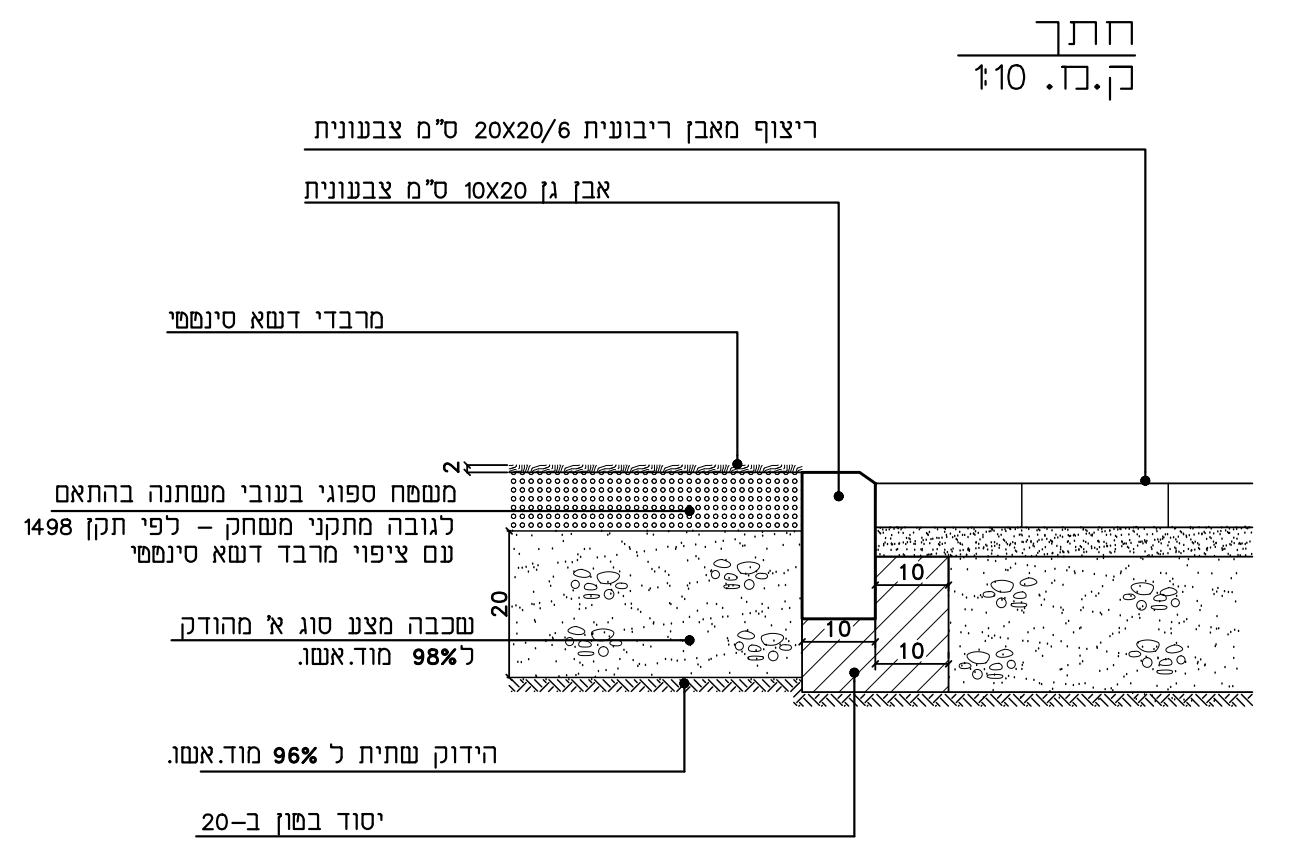
חתך
ק.מ. 1:10
ריצוף מאבן ריבועית 20X20/6 ס"מ צבעונית
אבן גן 10X20 ס"מ צבעונית
מרבדי דשא סינטטי
משטח ספוגי בעובי משתנה בהתאם
לגובה מתקני משחק – לפי תקן 1498
עם ציפוי מרבד דשא סינטטי
שכבה מצע סוג א' מהודק
ל 98% מוד.אשו.
הידוק שתית ל 96% מוד.אשו.
יסוד בטון ב-20
20
10

פרט: מערכת ישיבה

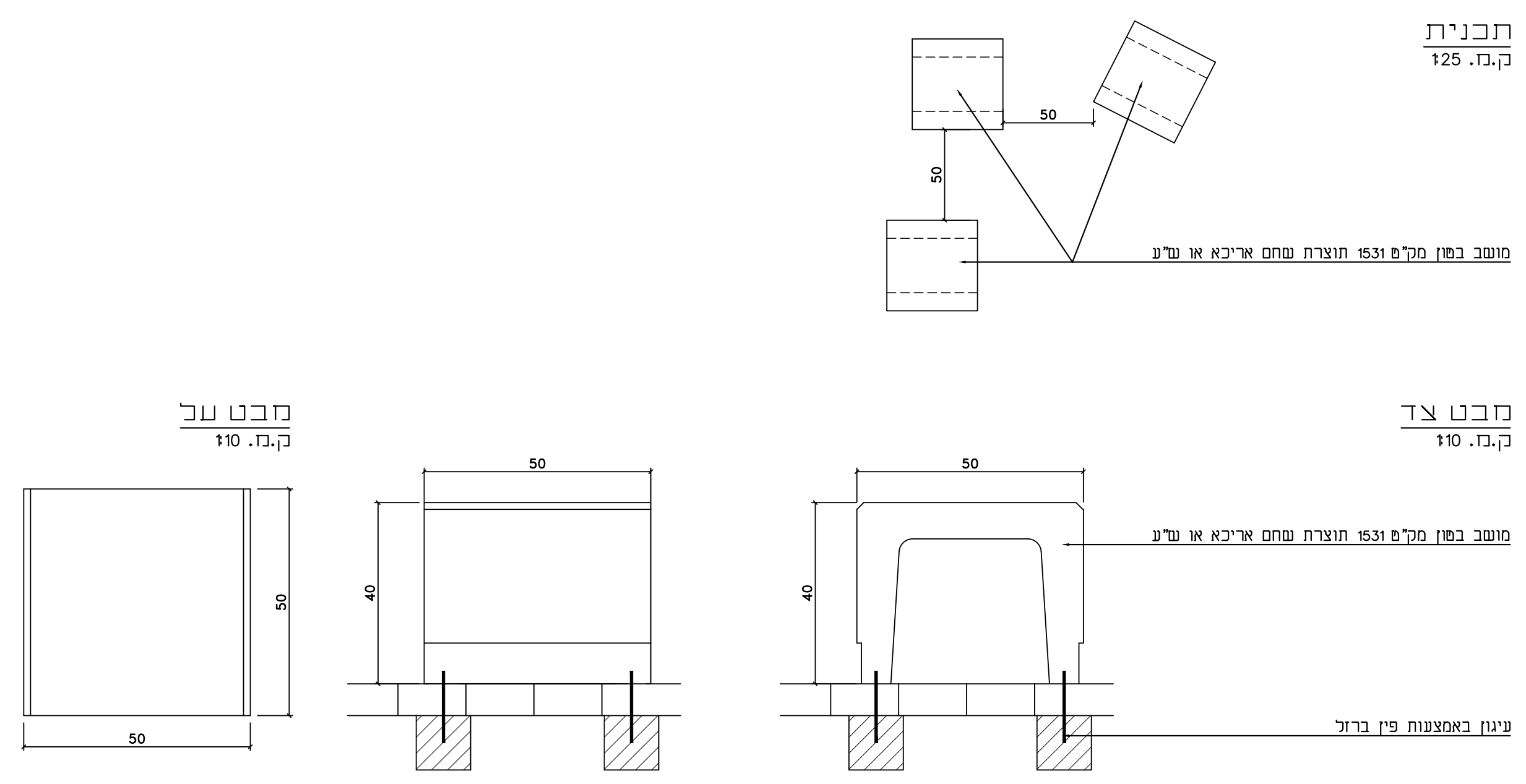
תכנית
ק.מ. 1:25
50
מושב בטון מק"ט 1531 תוצרת שחם אריכא או ש"ע
מבט על
ק.מ. 1:10
מבט צד
ק.מ. 1:10
40
עיגון באמצעות פין ברזל

פרט: רהוט גן

אשפתון לוטוס 60 – מק"ט 3521
תוצרת "שחם אריכא" או ש"ע
מבטון ב-30 בגמר מסותת צבעוני על בסיס צמנט לבן

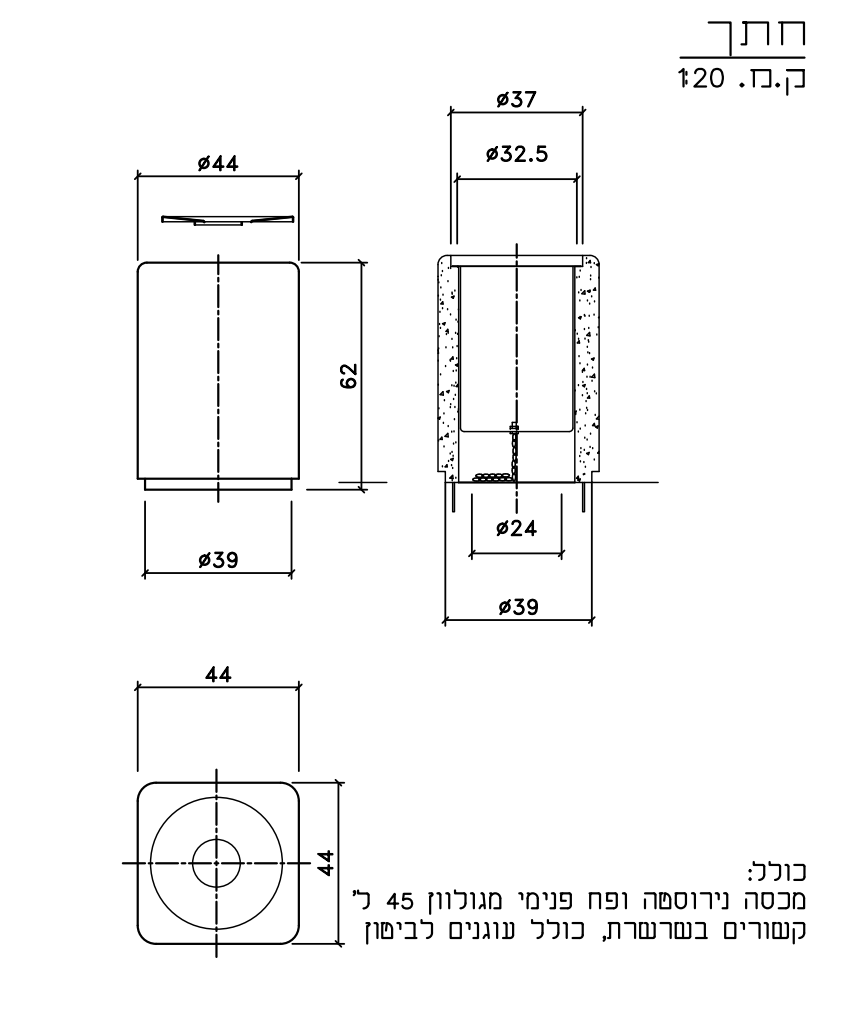
חתך
ק.מ. 1:20
ø44
ø37
ø32.5
62
ø24
ø39
44

כולל:
מכסה נירוסטה ופח פנימי מגולוון 45 ל'
קשורים בשרשרת, כולל עוגנים לביטון

פרט: שלט משרד הבינוי והשיכון מגוש סלע

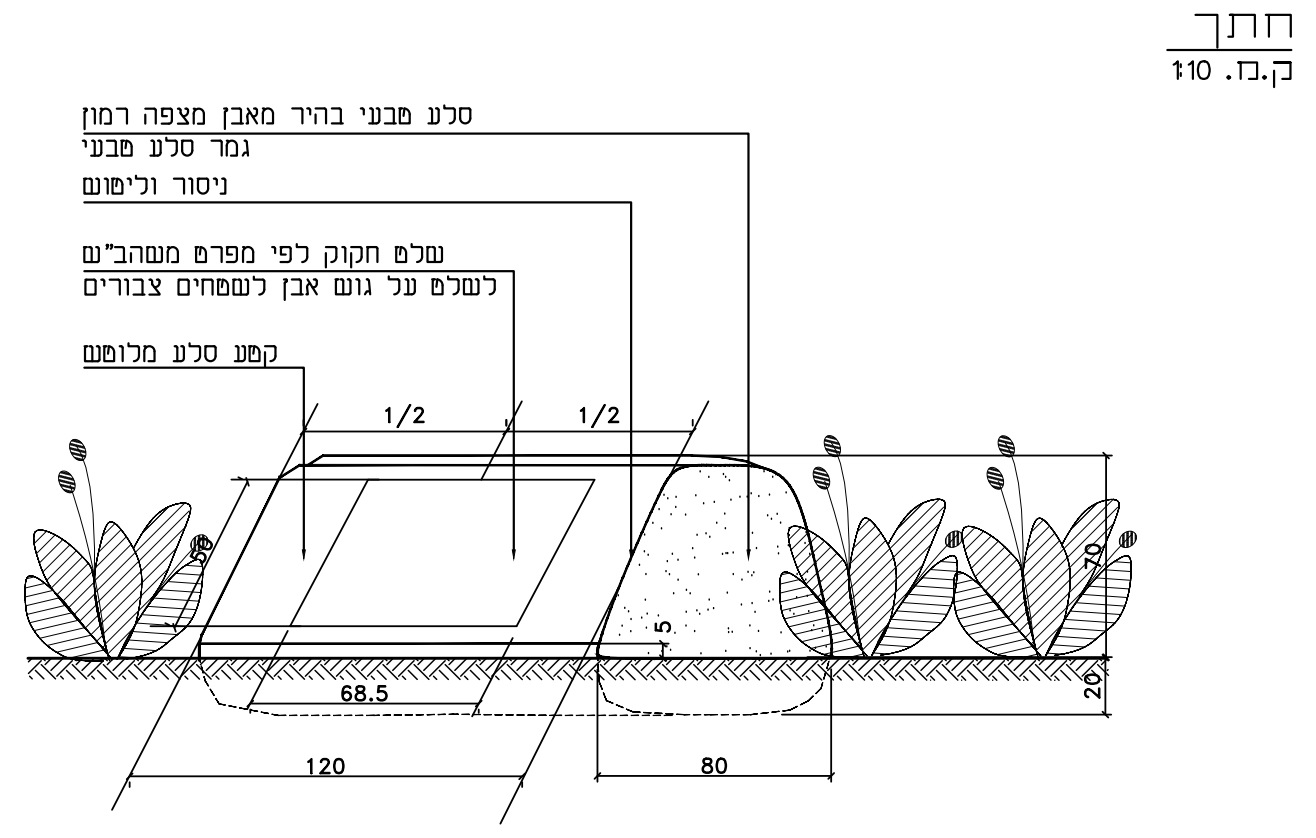
חתך
ק.מ. 1:10
סלע טבעי בהיר מאבן מצפה רמון
גמר סלע טבעי
ניסור וליטוש
שלט חקוק לפי מפרט משהב"ש
לשלט על גוש אבן לשטחים צבוריים
קטע סלע מלוטש
1/2
68.5
120
80
70
20
5

פרט: רהוט גן

מערכת ישיבה: חד רגל מרובע
מק"ט 1664 תוצרת "שחם אריכא" או ש"ע

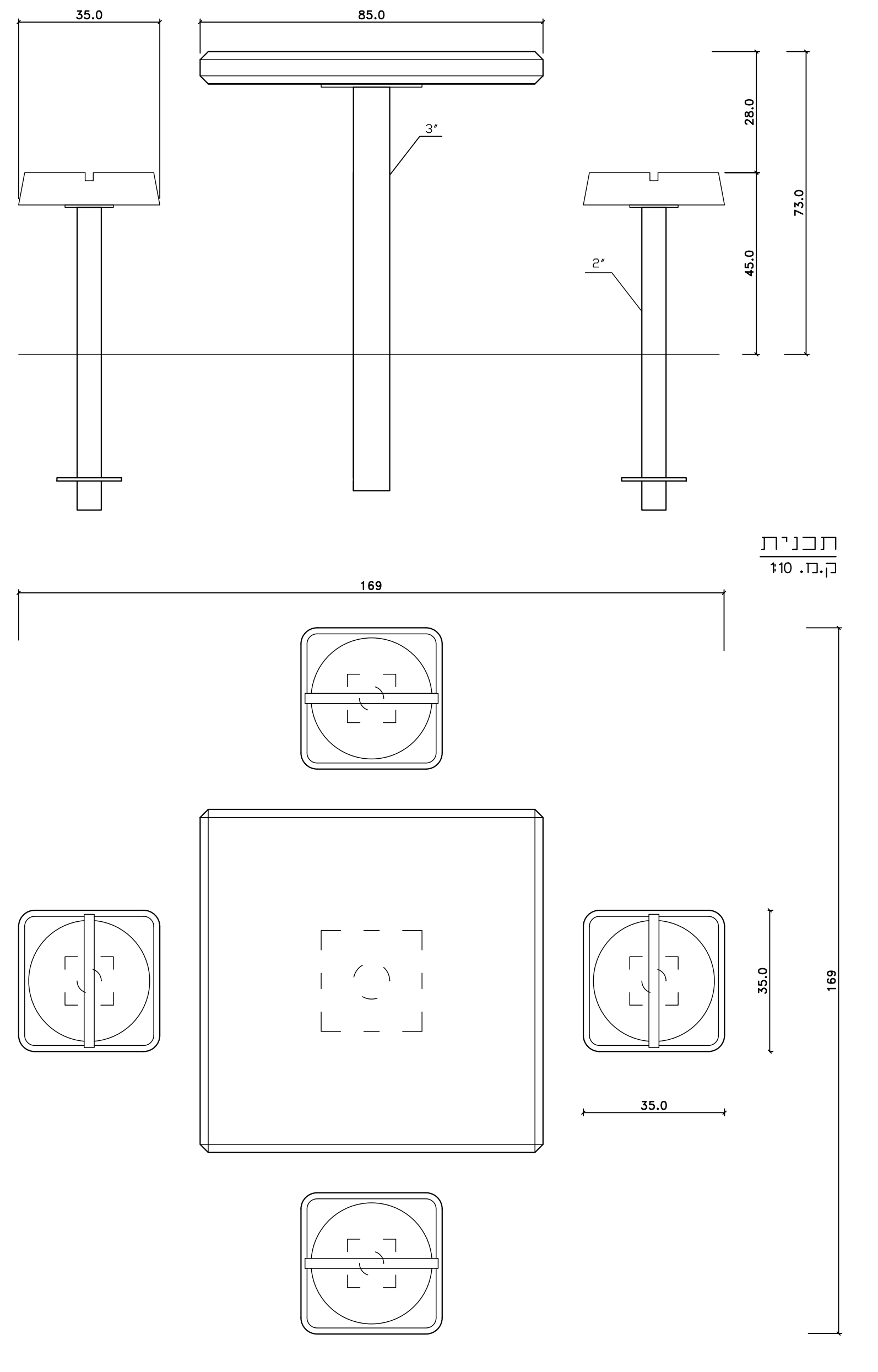
חתך
ק.מ. 1:10
35.0
85.0
3"
2"
28.0
45.0
73.0
תכנית
ק.מ. 1:10
169
35.0

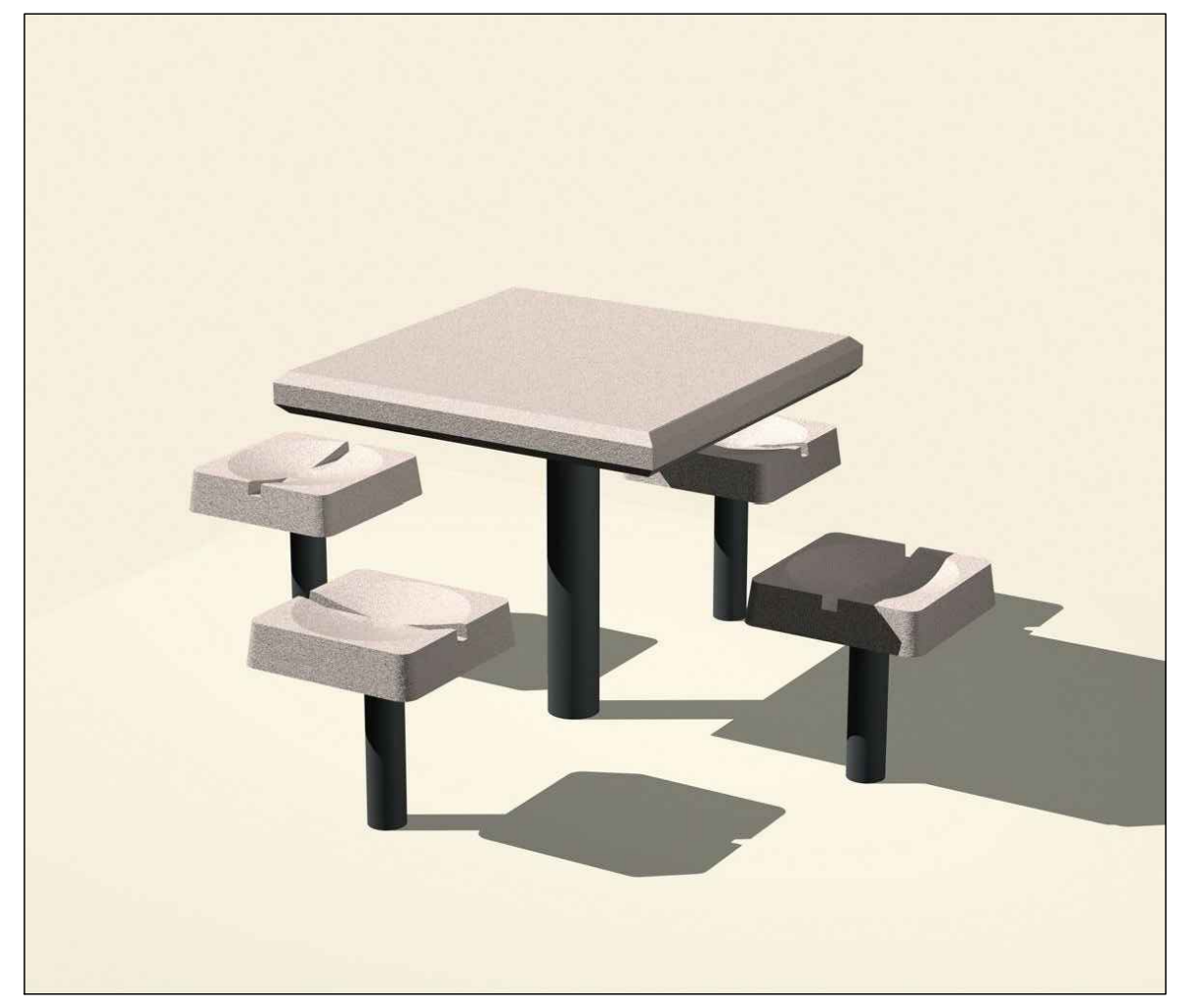

פרט: סיום ריצוף באבן גן

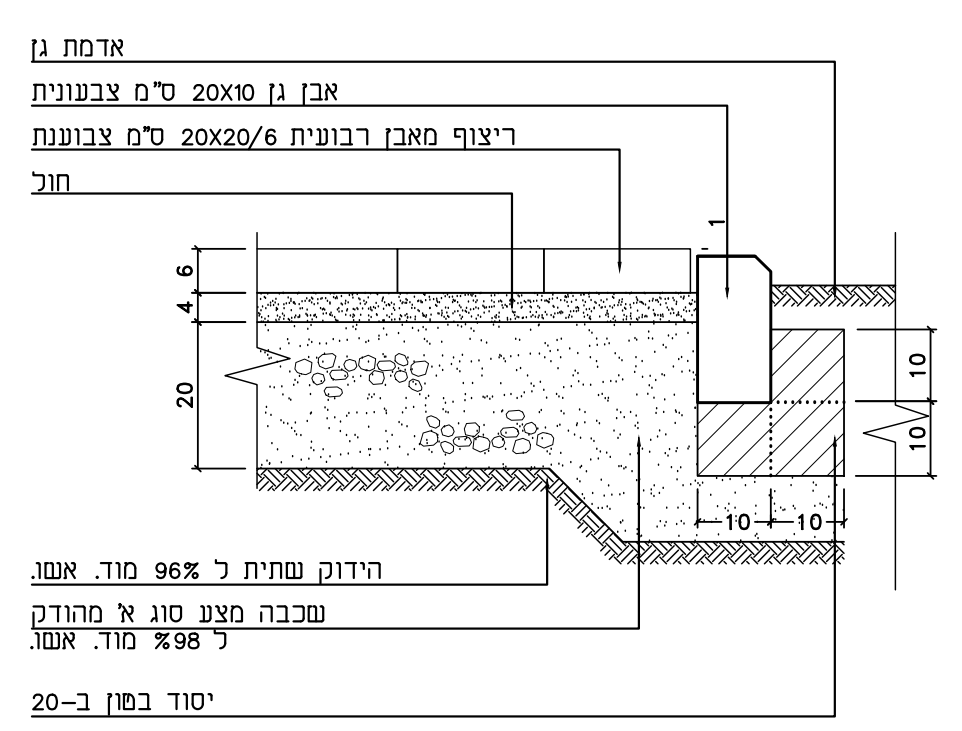
חתך
ק.מ. 1:10
אדמת גן
אבן גן 20X10 ס"מ צבעונית
ריצוף מאבן רבועית 20X20/6 ס"מ צבעונת
חול
6
4
20
1
10
הידוק שתית ל 96% מוד. אשו.
שכבה מצע סוג א' מהודק
ל 98% מוד. אשו.
יסוד בטון ב-20

פרט: פתח לעץ

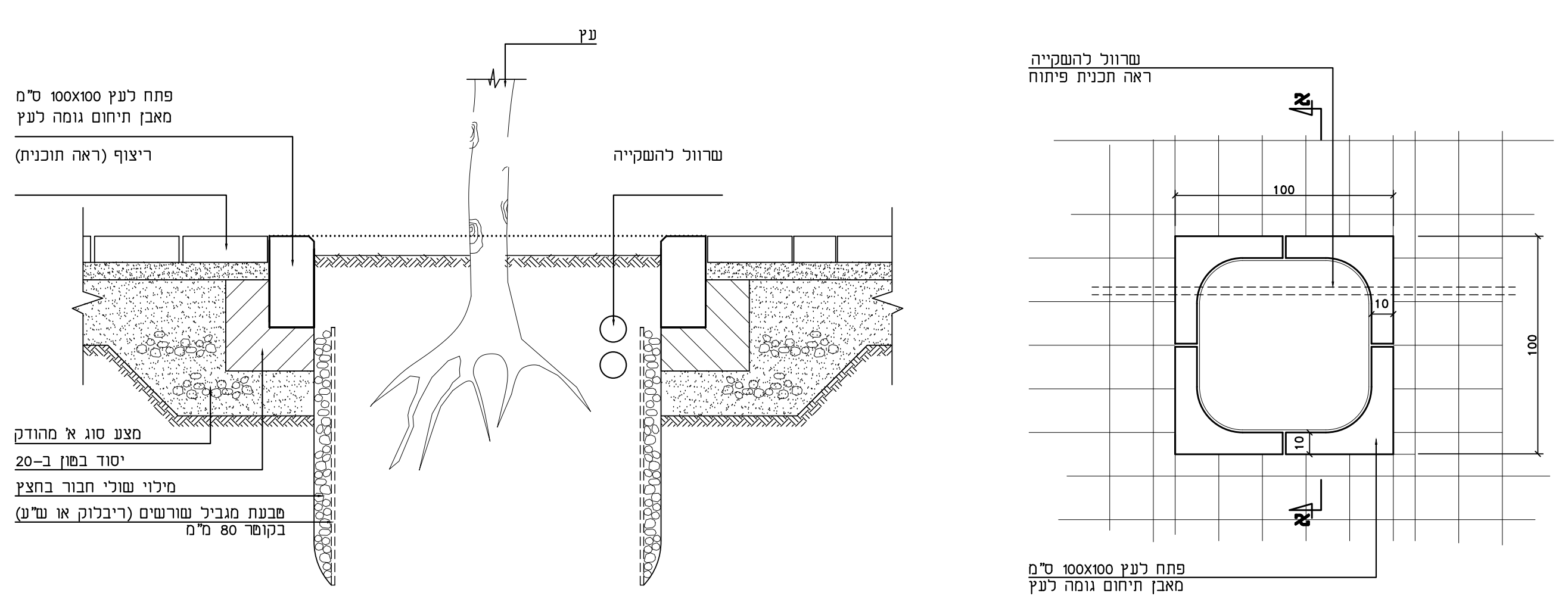
חתך א-א
ק.מ. 1:10
עץ
פתח לעץ 100X100 ס"מ
מאבן תיחום גומה לעץ
ריצוף (ראה תוכנית)
שרוול להשקייה
מצע סוג א' מהודק
יסוד בטון ב-20
מילוי שולי חבור בחצץ
טבעת מגביל שורשים (ריבלוק או ש"ע)
בקוטר 80 מ"מ
מבט על
ק.מ. 1:20
שרוול להשקייה
ראה תכנית פיתוח
א
100
10
פתח לעץ 100X100 ס"מ
מאבן תיחום גומה לעץ

הערות:

1. טבעת מגביל שורשים בקוטר 80 ס"מ
עומק 80 ס"מ כולל מילוי חצץ-תמדד בנפרד.
החפירה כלולה במחיר נטיעת העצים.
2. מילוי הבור בתערובת על פי היחסים הבאים:

אדמת גן	חול דיונות	קומפוסט
60%	30%	10%

כלולה במחיר נטיעת עצים.

פרט: מגן לעץ

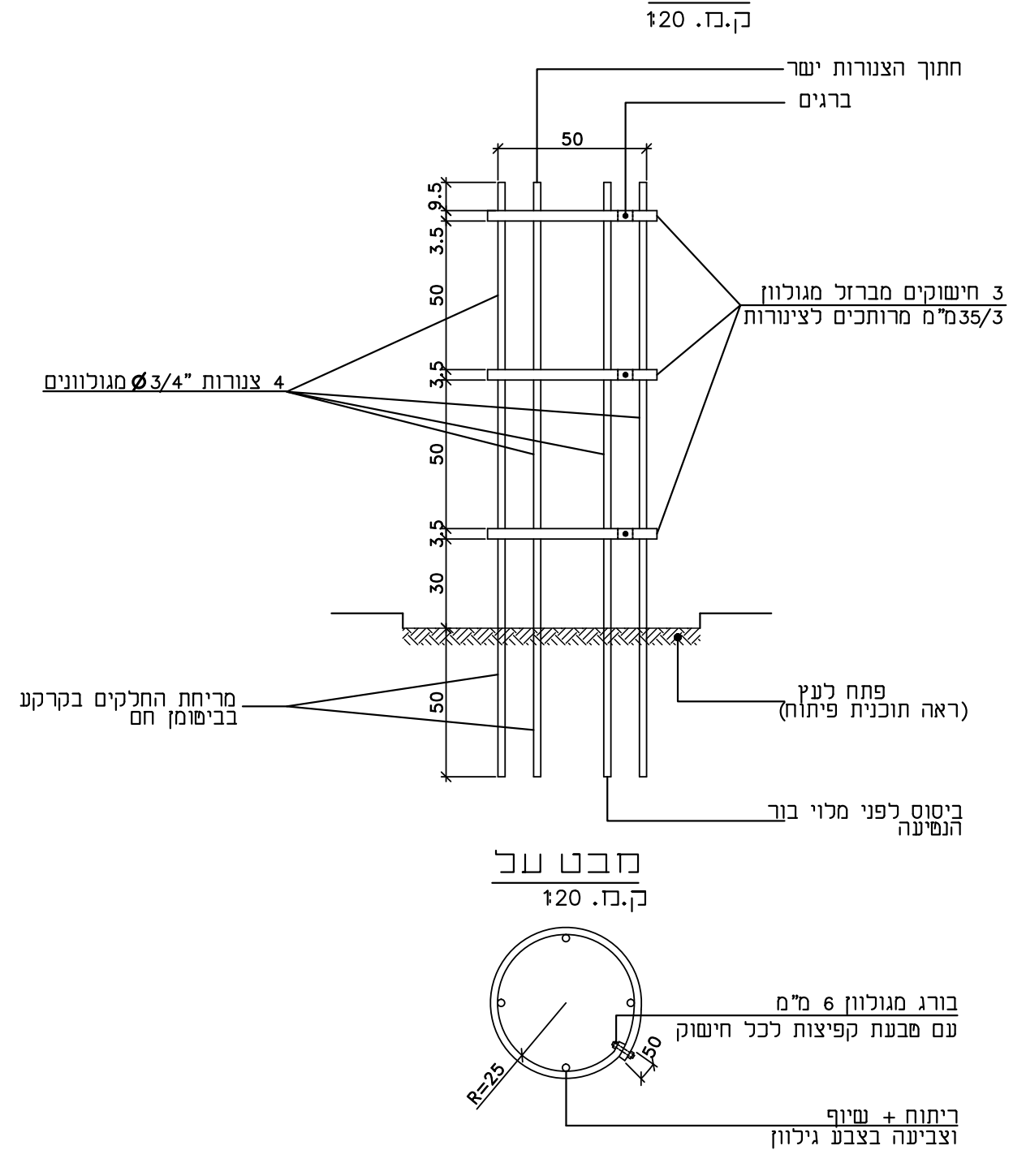
חזית
ק.מ. 1:20
חתוך הצנורות ישר
ברגים
50
9.5
3.5
50
30
3 חישוקים מברזל מגולוון
35/3 מ"מ מרותכים לצינורות
4 צנורות "3/4 Ø מגולוונים
מריחת החלקים בקרקע
בביטומן חם
פתח לעץ
(ראה תוכנית פיתוח)
ביסוס לפני מלוי בור
הנטיעה
מבט על
ק.מ. 1:20
בורג מגולוון 6 מ"מ
עם טבעת קפיצות לכל חישוק
R=25
50
ריתוך + שיוף
וצביעה בצבע גילוון

המדידה–יח'
* המחיר כולל: אספקה והתקנת מגן לעץ כמפורט

פרט: רהוט גן

ספסל נעמן: רגלי צינור עם מסעד יד
מק"ט 1039 תוצרת "שחם אריכא" או ש"ע

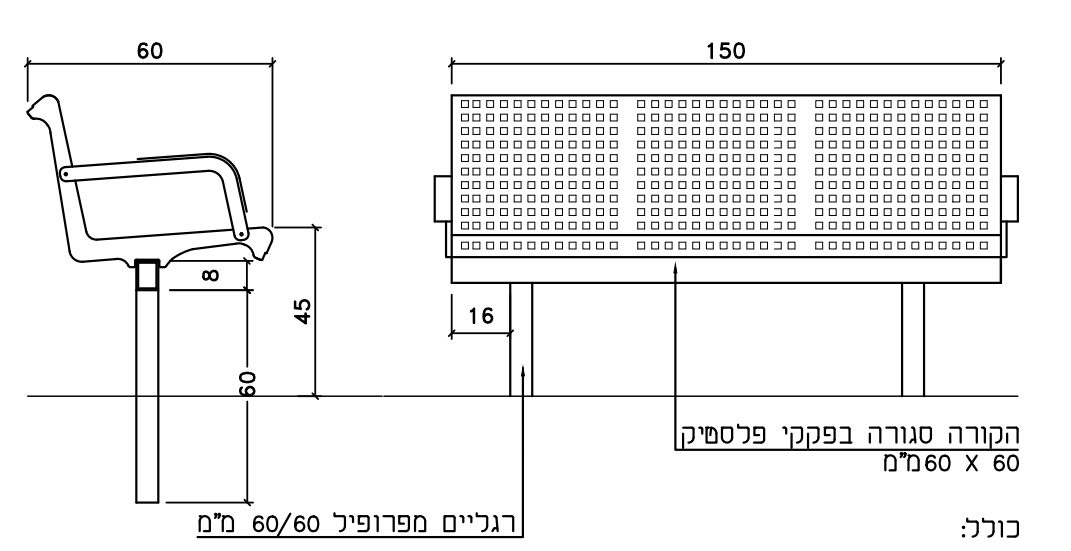
חתך
ק.מ. 1:20
60
150
8
45
60
16
הקורה סגורה בפקקי פלסטיק
60 X 60 מ"מ
רגליים מפרופיל 60/60 מ"מ

כולל:
מתכת ורגלי צנור עם מושב ומשענת מפח
מנוקב מגולוון וצבוע בתנור בעובי 2 מ"מ,
מרותך ל4 צלעות פלדה 5 מ"מ.

תאריך	תפוצה
01.03.2012	קונסטרוקטור
01.03.2012	משרד השיכון1א
2.2.12	מהשב"ש 2X
25.1.12	בקרה
15.12.2011	משרד השיכון
26.01.10	משרד השיכון
13.10.09	משרד השיכון
24.09.09	בקרה
02.09.09	בקרה
01.09.09	יועצים: בטיחות, קונסטרוקטור, נגישות
27.08.09	ישיבה במשרד הבינוי והשיכון
13.08.09	ישיבה במשרד הבינוי והשיכון

תאריך	שינויים
24.1.12	החלפת משטח גומי למתקני כושר לדשא סינטטי SMART PLAY החלפת מתקני כושר לתוצרת הארץ עדכון פרט גדר נמוכה
24.09.09	תוספת מידות לפרט ריצוף בשצ"פ 925

לעיון: ◇ לאישור: ◇ למכרז: ◇ לבצוע: ◆ 01.03.2012

המזמין: משרד הבינוי והשיכון

שכונת שפירא השלמות 2012

תוכנית פרטים
שצ"פ 926, 925

מס. גיליון:
D-2

מס. פרוייקט : 5-09

ק.מ: משתנה
שרטט: אריאב
תאריך: 10.08.09
תכנן: אמירה
קובץ: d1-5-09.DWG
אישר: אמירה

אמירה ברמן - תכנון נוף

רח' הבורסקאי 1/105 באר-שבע טל: 08-6280281 פקס: 08-6287275

הקבלן אחראי למידות ולהתאמתן במקום.
בכל מקרה של ספק יש לפנות ישירות אל משרד האדריכל.
אין למדוד בשירטוט.